C717

Unité de réfrigération pour crème glacée

2 Saveur, traitement thermique

Caractéristiques

Offrez la sélection la plus populaire de desserts glacés, des crèmes glacées faibles en gras ou sans gras à la costarde, yogourts et sorbets. Servez deux saveurs séparément ou une combinaison des deux.

Système de traitement thermique

Procure un réchauffement et un refroidissement quotidien pour maintenir les produits laitiers pour une période de deux semaines avant que le désassemblage et le nettoyage de la machine soient nécessaires.

Cylindre de refroidissement

Deux, 3.4 pintes (3.2 litres)

Trémie à mélange

Deux, 20 pintes (18.9 litres). La réfrigération séparée des trémies (SHR) maintient le mélange en dessous de 41 º F (5 º C) pendant les modes Auto et veille.

Voyants lumineux

Un afficheur numérique indique les heures depuis le dernier nettoyage afin d'assurer la sécurité du produit. Un voyant lumineux avise l'utilisateur qu'il faut ajouter du mélange. Une alarme peut être actionnée pour prévenir du manque de mélange. Lorsque le voyant « Mix Out » s'allume, l'unité s'éteint automatiquement pour éviter les dommages.

Contrôle par écran tactile

Les commandes tactiles à microprocesseur sont intégrées dans un panneau en verre trempé. Il est possible de choisir entre plusieurs langues. La viscosité est continuellement mesurée pour le service des desserts de qualité. Les températures dans la trémie ou le cylindre de réfrigération peuvent être affichées à n'importe quel moment du fonctionnement. Le compteur de service permet de voir le nombre de portions distribuées.

Mise en attente

Pendant les longues périodes de non-utilisation, la fonction de veille maintien la température le produit à une température sécuritaire dans les réservoirs et les cylindres.

Deux roulettes avec fonction de verrouillage

Les roulettes avant ont une fonction de verrouillage pour maintenir les équipements en place. Le verrou peut être libéré pour déplacer l'équipement lors du nettoyage.

Système de verrouillage de la porte

Protège l'opérateur contre les blessures puisque l'agitateur ne fonctionnera pas sans la porte de distribution en place.

Porte de congélation

Une porte thermoplastique spécialement conçue permet une éjection rapide du produit avec un simple mouvement de la poignée de tirage. Les poignées à fermeture automatique sont standard.

Rampe à sirop intégré en option
Deux à température pièce et deux chauffant

Distributeur Autorisé
4750, rue Bourg, Saint-Laurent, QC H4T 1J2
T : 514.735.3627 F : 514.735.9860 1.888.829.5672
2022, rue Lavoisier, local 202, Ste-Foy, QC G1N 4L5
T : 418.659.7170 F : 418.659.3682
www.bazinet-taylor.ca

Standard 6 SA2650

ISO 9001:2008 Registered Firm

C717

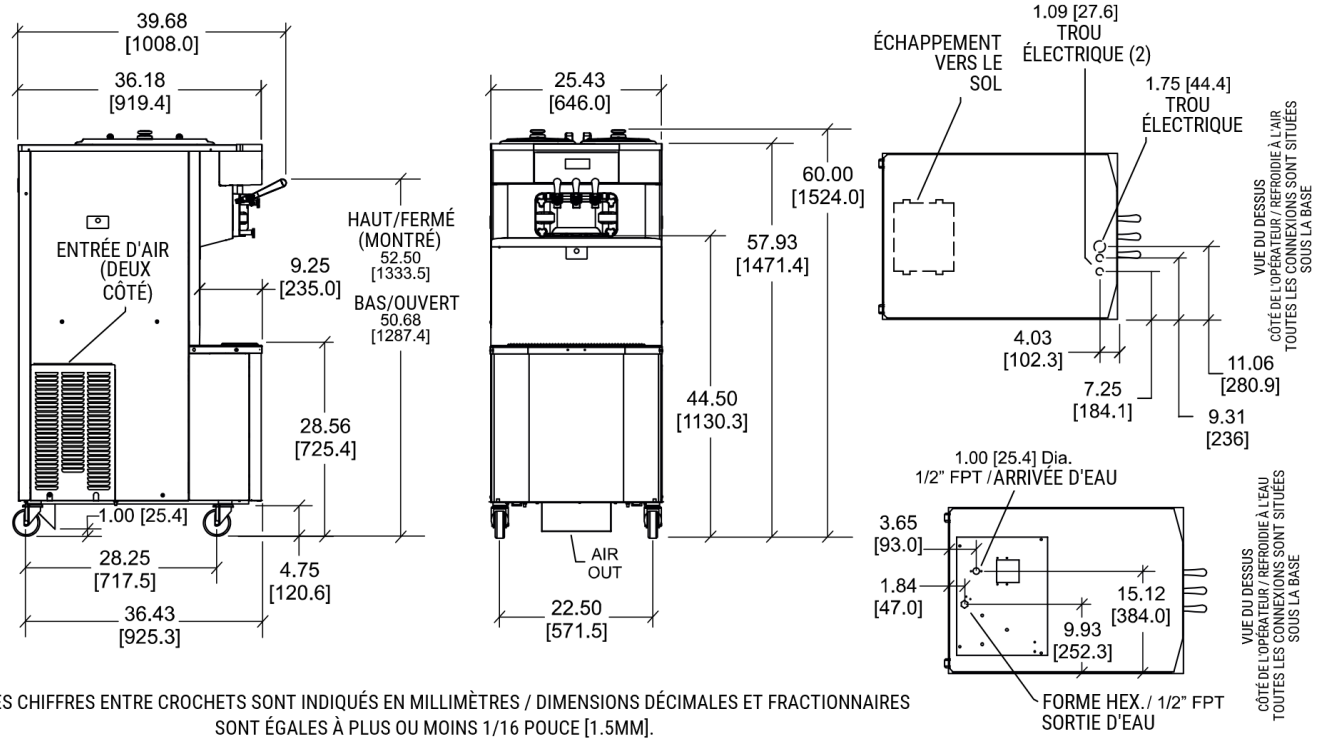

LES CHIFFRES ENTRE CROCHETS SONT INDIQUÉS EN MILLIMÈTRES / DIMENSIONS DÉCIMALES ET FRACTIONNAIRES SONT ÉGALES À PLUS OU MOINS 1/16 POUCE [1.5MM].

Poids	lb.	Kgs.
Net	719	326.1
Emballé	824	373.8
	Pi. Cu.	**M. Cu.**
Volume	67.4	1.91
Dimensions	**Po.**	**mm.**
Largeur	25-7/16	646
Profondeur	36-3/16	919
Hauteur	60	1524
Dégagement	4-3/4	121

**Montée sur des roulettes standard*

Électricité	Taille fus. Max.		Amp. Circ. Min.		Pôles (P) Fils (F)	
	G	D	G	D		
208-230/60/1 Air	35	35	26	23	2P	3F
208-230/60/1 Eau	35	35	24	23	2P	3F
208-230/60/3 Air	25	20	18	15	3P	4F
208-230/60/3 Eau	20	20	16	15	3P	4F
220-240/50/3 Eau	30	25	22	19	2P	3F
380-415/50/3N~ Air	12	10	11	8	4P	5F

(Pour de l'information précise sur l'électricité, toujours vous référez à l'étiquette sur l'unité)

Des recherches continuelles résultent en des améliorations permanentes alors ces spécifications sont sujettes à changements sans préavis.

Spécifications

Électricité

Deux raccordements électriques dédiés est requis. Consultez la charte électrique pour les bonnes exigences électriques. Fabriquée pour être branchée de façon permanente.

Moteur de batteur

Deux, 1.5 HP

Système de réfrigération

Deux, 9 500 BTU/h, R404A. Réfrigération du réservoir séparée (SHR), 400 BTU/hr. R134a. (Les BTU peuvent varier selon le compresseur utilisé).

Refroidie à l'air

Un minimum de 3" (76 mm) sur tous les côtés. Installer le déflecteur pour prévenir la recirculation de l'air chaud. Un minimum d'espace doit être accordé pour assurer une aération adéquate pour une performance optimale.

Refroidie à l'eau

Connexion de l'entrée d'eau et du drain sous la base 1/2" FPT.

Options

- Distributeur de cornets
- Adaptateur pour le drain (pour rinçage & nettoyage faciles)
- Ensemble de verrouillage pour les poignées
- Robinet
- Verrous pour les trémies
- Agitateur de trémie
- Spinner de panneau
- Rail à sirop (montage latéral)
- Rail à sirop (intégré)

TAYLOR
United Technologies

Bazinet Taylor Depuis 1954

Distributeur Autorisé
4750, rue Bourg, Saint-Laurent, QC H4T 1J2
T : 514.735.3627 F : 514.735.9860
1.888.829.5672
2022, rue Lavoisier, local 202, Ste-Foy, QC G1N 4L5
T : 418.659.7170 F : 418.659.3682
www.bazinet-taylor.ca

Rockton, Illinois 61072
Toll Free: 1-877-HELP-MCD
Phone 815-624-8333 Fax 815-624-8000
www.taylor-company.com
e-mail: helpmcd@taylor-company.com