TAYLOR®

Item No. _____

C709

Unité de réfrigération pour crème glacée

1 saveur, traitement thermique

Caractéristiques

Offre toutes les variantes populaires de produits glacés, de la crème glacée à faible teneur en gras, au yogourt.

Système de traitement thermique

Fournit un cycle de chauffage et de refroidissement quotidien pour maintenir en toute sécurité les produits laitiers jusqu'à 28 jours avant qu'un démontage et un nettoyage complets ne soient nécessaires.

Cylindre de refroidissement

Un, 3.4 pintes (3.2 litres)

Trémie à mélange

Un, 20 pintes (18,9 litres). Réfrigéré pour maintenir le mélange en dessous de 41 ºF (5 ºC) en modes Auto et Veille.

Voyants lumineux

Un voyant lumineux avise l'opérateur qu'il doit ajouter du mélange. Lorsque le voyant lumineux « MIX OUT » clignote, l'unité se ferme automatiquement afin de prévenir les dommages.

Contrôle par écran tactile

Les commandes tactiles à microprocesseur sont intégrées dans un panneau en verre trempé. Il est possible de choisir entre plusieurs langues. La viscosité est continuellement mesurée pour le service des desserts à la crème glacée. Les fonctions de verrouillage souple améliorent la fiabilité. Les températures dans la trémie ou le cylindre de réfrigération peuvent être affichées à n'importe quel moment du fonctionnement. Il est possible d'accéder à l'historique des températures et des durées des 366 derniers cycles de chauffage à partir de l'affichage fluorescent.

Mise en attente

Pendant les longues périodes d'inutilisation, la fonction de veille maintient des températures de produit sûres dans la trémie de mélange et le cylindre de congélation.

Système de verrouillage de la porte

Protège l'opérateur contre les blessures puisque l'agitateur ne fonctionnera pas sans la porte de distribution en place.

Chariot en option avec porte frontale

Chariot en option avec porte arrière pour le montage avant du rail de sirop

Décharge d'air optionnel

750 N. Blackhawk Blvd. Rockton, Illinois 61072
800-255-0626
Phone 815-624-8333 Fax 815-624-8000
www.taylor-company.com
info@taylor-company.com

ISO 9001:2015
Registered Firm

Standard 6

SA2650

Selected 50/60 Hz. Models

C709

C709

Montré avec le déchargeur d'air et le chariot optionnels

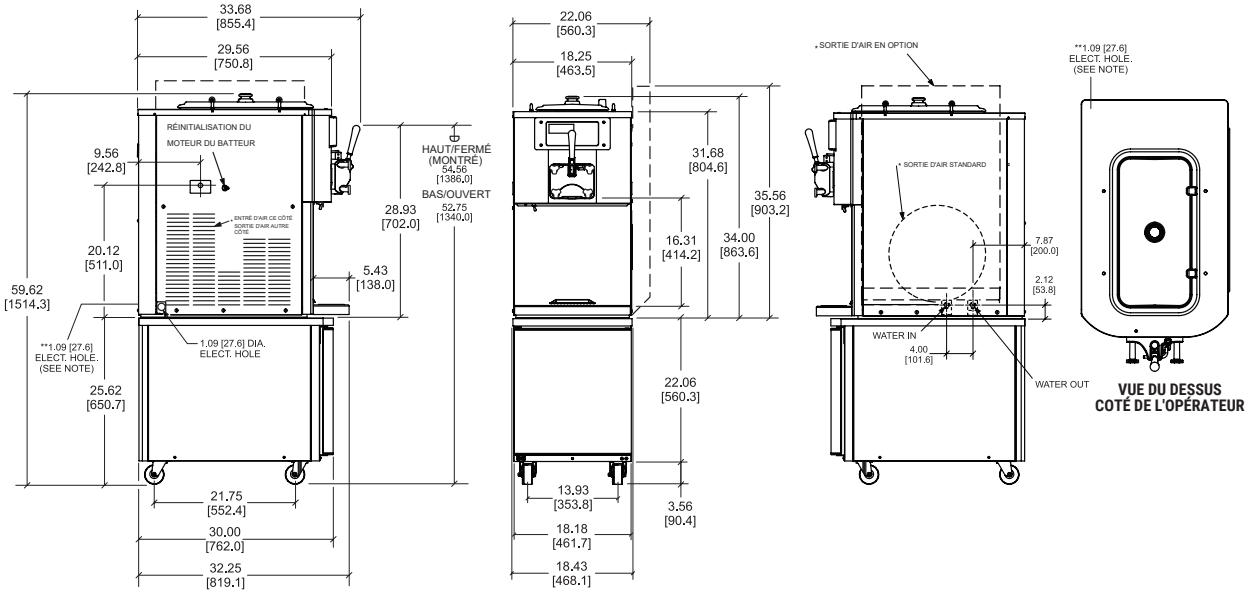

LES CHIFFRES ENTRE CROCHETS SONT EN MILLIMÈTRES. LES DIMENSIONS DÉCIMALES ET FRACTIONNAIRES SONT ÉGALES À PLUS OU MOINS 1/16 POUCE (1.5MM).

Poids	**lbs.**	**kgs.**
Net	414	187.8
Emballé	425	192.8

**Pour référence seulement*

	pi. cu.	**m. cu.**
Volume	35.0	0.99

Dimensions	**po.**	**mm.**
Largeur	18-1/4	464
Profondeur	32-1/4	820
Hauteur	34	864
Dégagement requis	---	---

** Conçu pour reposer sur un coussin en plastique directement sur le comptoir ou sur un chariot en option*

Électricité	**Taille de fusible Fusible**	**Amp. Circ. Minimum**	**Poles (P) Fils (W)**
208-230/60/1 Air	25	19	2P 3W
208-230/60/3 Air	15	13	3P 4W
208-230/60/3 Eau	15	13	3P 4W
220-240/50/1 Air	20	17	2P 3W
380-415/50/3N~ Air	8	7	4P 5W
380-415/50/3N~ Eau	8	7	4P 5W

Cette unité peut être fabriquée avec d'autres caractéristiques électriques et peut avoir des approbations supplémentaires d'agences de réglementation. Consultez le distributeur Taylor local pour d'autres caractéristiques électriques et approbations d'agence en fonction des exigences électriques et nationales spécifiques.

(Pour des informations électriques exactes, les marques d'approbation et le réfrigérant, reportez-vous toujours à l'étiquette de données de l'unité.)

La recherche continue se traduit par des améliorations constantes; par conséquent, ces spécifications sont sujettes à modification sans préavis.

Bidding Specs

Electrical: Volt _____ Hz _____ ph _____

Neutral: ☐Yes ☐No **Cooling**: ☐Air ☐Water ☐NA

Options:_____

All options may not be available in combination with others or with all electrical or cooling configurations. Please consult your local Taylor distributor.

Spécifications

Électricité

Un raccordement électrique dédié est requis. Consultez la charte électrique pour les bonnes exigences électriques. Fabriquée pour être branchée de façon permanente. Consultez votre distributeur Taylor local pour les spécifications des cordons et des prises, comme le permettent les codes locaux.

Moteur de batteur

Un, 1.5 HP

Système de réfrigération

Un, 10,100 BTU/hr. R449A.

Refroidie à l'air

Un minimum de 6" (152 mm) sur les deux côtés en plaçant l'arrière de la machine contre un mur pour prévenir la recirculation de l'air chaud. Un minimum d'espace doit être accordé pour assurer une aération adéquate pour une performance optimale.

Une chute d'échappement de l'air en option dirige l'air chaud vers le haut. Aucun espace n'est requis sur le côté droit si la chute est utilisée.

Refroidie à l'eau

Connexion de l'entrée d'eau et du drain sous la base 3/8'' FPT.

Accessoires

- Distributeurs de cornet
- Décalque vanille ou Flavor Burst
- Serrures de trémie
- Pattes - augmentez la hauteur de l'unité de 4-1/4" (108 mm)
- Rail à sirop (le montage avant nécessite un chariot spécial avec porte arrière)
- Rail à sirop (montage latéral)

Options

- Déchargeur d'air (refroidie à l'air seulement)

C201 Chariot avec roulettes

Authorized Taylor Distributor

TAYLOR®
750 N. Blackhawk Blvd.
Rockton, Illinois 61072
www.taylor-company.com

058466-ADV 08/20