60

Unité à lait frappé

4 Saveurs

Caractéristiques
Offrez quatre saveurs différentes de lait frappé : chocolat, fraise, vanille (mélange sans saveur) et une saveur optionnelle.

Cylindre de refroidissement
Un, 7 pintes (6.6 litres)

Trémie à mélange
Un, 20 pintes (18.9 litres). La réfrigération séparée du réservoir (SHR) maintient le mélange sous 41°F (5°C).

Voyants lumineux
Un voyant lumineux (Mix Low) avise l'opérateur qu'il doit ajouter du mélange. Lorsque le voyant (Mix Out) clignote, l'unité se ferme automatiquement afin de prévenir les dommages.

Contrôle précis de la consistance
Le contrôle maintient la qualité supérieure du lait frappé quant à sa texture, sa viscosité et son goût.

Système de sirop
Les saveurs des laits frappés sont sélectionnées en appuyant sur des boutons. Des compresseurs permettent de distribuer le sirop depuis trois réservoirs de 1 gallon (3.8 litres) chacun situés sous le compartiment inférieur. Utilisez seulement du sirop concentré, exempt de pulpe et de graines.

Distribution automatique
Appuyez sur le bouton de la saveur désirée et abaissez la poignée ou utilisez la pédale pour garder vos mains libres. Le mélange à lait frappé et le sirop sont automatiquement mélangés ensemble pour servir la saveur sélectionnée. Appuyez sur le bouton de rinçage pour éliminer la saveur précédente. Une connexion d'eau 3/8'' FTP est nécessaire sous la machine.

Deux roulettes verrouillables
Les roulettes avant ont une fonction de verrouillage pour maintenir les équipements en place. Le verrou peut être libéré pour déplacer l'équipement lors du nettoyage.

Distributeur Autorisé
4750, rue Bourg, Saint-Laurent, QC H4T 1J2
T : 514.735.3627 F : 514.735.9860 1.888.829.5672
2022, rue Lavoisier, local 202, Ste-Foy, QC G1N 4L5
T : 418.659.7170 F : 418.659.3682
www.bazinet-taylor.ca

Standard 6 SA2650

ISO 9001:2008 Registered Firm

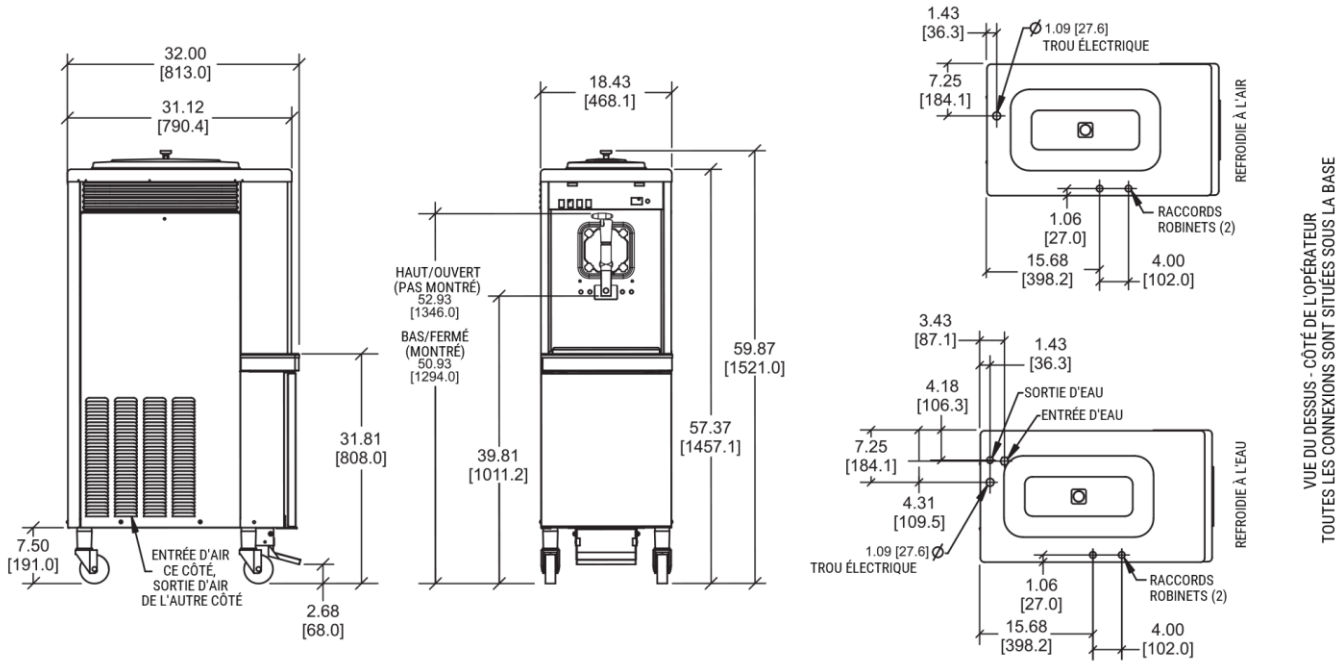

CHIFFRE ENTRE CROCHET SONT INDIQUÉ EN MILLIMÈTRES / LES DIMENSIONS DÉCIMALES ET FRACTIONNAIRES SONT ÉGALES À PLUS OU MOINS 1/16 PO (1.5 MM)

Poids	lb.	Kgs.
Net	520	235.9
Emballé	531	240.9
	Pi. Cu.	**M. Cu.**
Volume	36	1.0
Dimensions	**Po.**	**mm.**
Largeur	18-7/16	468
Profondeur	32-1/2	8266
Hauteur	59-7/8	1521
Dégagement	7-1/2	191

**Monté sur des roulettes standards*

Électricité	Taille de fus. Maximum	Amp. Circ. Minimum	Pôles (P) Fils (F)	
208-230/60/1 Air	30	23	2P	3F
208-230/60/1 Eau	30	23	2P	3F
208-230/60/3 Air	20	16	3P	4F
208-230/60/3 Eau	20	16	3P	4F

(Pour de l'information précise sur l'électricité, toujours vous référez à l'étiquette sur l'unité)

Spécifications

Électricité

Un raccordement électrique dédié est requis. Consultez la charte électrique pour les bonnes exigences électriques. Fabriquée pour être branchée de façon permanente.

Moteur de batteur

Un, 1.0 HP

Système de réfrigération

Un, 11 000 BTU/h, R404A.
Réfrigération séparée du réservoir (SHR), Un, 400 BTU/hr. R134a.
(Les BTU peuvent varier selon le compresseur utilisé).

Refroidie à l'air

Minimum : 6" (152 mm) de tous les côtés. Le dégagement minimum doit permettre d'assurer une circulation adéquate de l'air pour des performances optimales.

Refroidie à l'eau

Connexion de l'entrée d'eau et du drain sous la base 3/8" FPT.

Options

- Spinner sur le panneau

Des recherches continuelles résultent en des améliorations permanentes alors ces spécifications sont sujettes à changements sans préavis.

TAYLOR
United Technologies

Distributeur Autorisé
Bazinet Taylor Depuis 1954
4750, rue Bourg, Saint-Laurent, QC H4T 1J2
T : 514.735.3627 F : 514.735.9860
1.888.829.5672
2022, rue Lavoisier, local 202, Ste-Foy, QC G1N 4L5
T : 418.659.7170 F : 418.659.3682
www.bazinet-taylor.ca

750 N. Blackhawk Blvd.
Rockton, Illinois 61072
800-255-0626
Phone 815-624-8333 Fax 815-624-8000
www.taylor-company.com
info@taylor-company.com