490

Unité à lait frappé

1 Saveur

Caractéristiques

Offre une vaste sélection de breuvages glacés tels que des laits frappés ou des smoothies, avec l'assurance de températures sûre pour les produits laitiers. Servez une saveur ou mélangez des saveurs pour plus de variété.

Cylindre de refroidissement

Un, 7 pintes (6.8 litres)

Trémie à mélange

Un, 20 pintes (18.9 litres). Réfrigéré pour maintenir le mélange sous 41°F (5°C).

Voyants lumineux

Un voyant lumineux avise l'opérateur qu'il doit ajouter du mélange. Lorsque le voyant (Mix Out) clignote, l'unité se ferme automatiquement afin de prévenir les dommages.

Contrôle électronique de la viscosité

Le contrôle électronique de la viscosité mesure continuellement la viscosité du produit et ajuste le fonctionnement du système de réfrigération.

Distributeur Autorisé
4750, rue Bourg, Saint-Laurent, QC H4T 1J2
T : 514.735.3627 F : 514.735.98490 1.888.829.5672
2022, rue Lavoisier, local 202, Ste-Foy, QC G1N 4L5
T : 418.659.7170 F : 418.659.3682
www.bazinet-taylor.ca

Standard 6 SA2650

ISO 9001:2008 Registered Firm

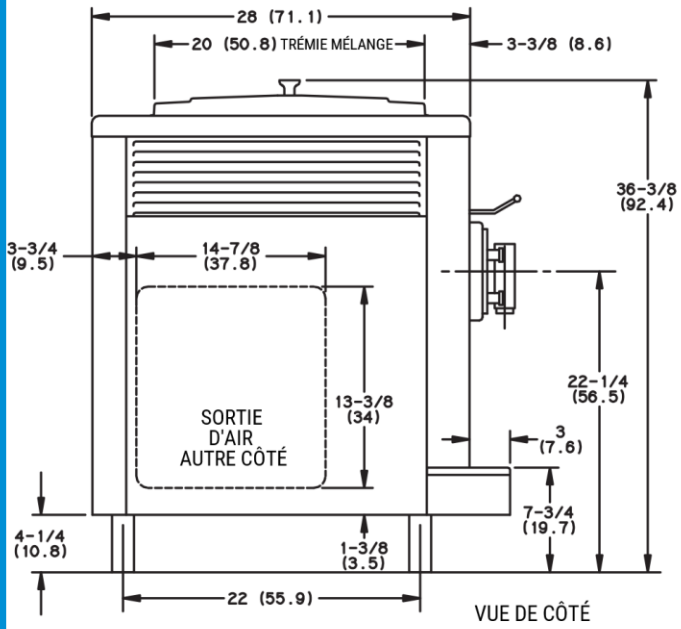

(CHIFFRE ENTRE PARENTHÈSES INDIQUENT DES CENTIMÈTRES)

* POUR UNITÉS REFROIDIE À L'EAU SEULEMENT

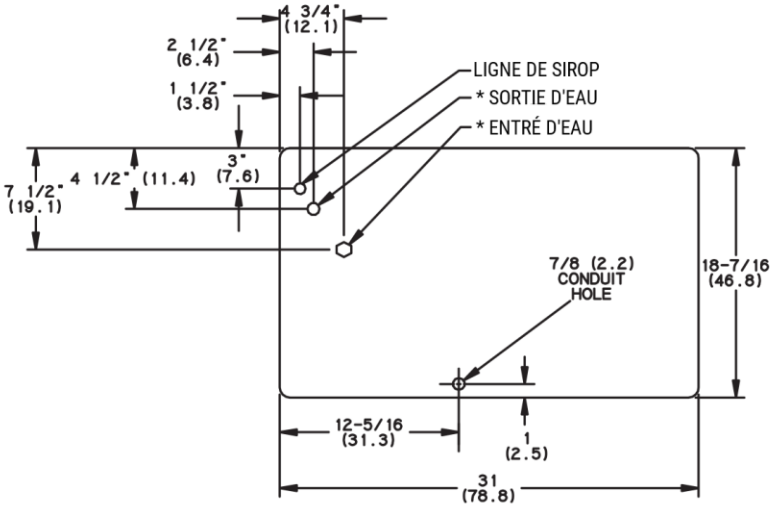

VUE DE DESSUS
CÔTÉ DE L'OPÉRATEUR

Poids	lb.	Kgs.
Net	280	127.1
Emballé	317	143.8
	Pi. Cu.	**M. Cu.**
Volume	17.3	0.49
Dimensions	**Po.**	**mm.**
Largeur	18-7/16	468
Profondeur	31	787
Hauteur	36-3/8	924
Dégagement	4-1/4	108

**Monté sur des pattes standard*

Électricité	Taille de fus. Maximum	Amp. Circ. Minimum	Pôles (P) Fils (F)	
208-230/60/1 Air	20	15	2P	3F
208-230/60/1 Eau	20	14	2P	3F
208-230/60/3 Air	15	11	3P	4F
208-230/60/3 Eau	15	10	3P	4F
208-240/50/1 Air	15	12	2P	3F
208-240/50/1 Eau	15	11	2P	3F

(Pour de l'information précise sur l'électricité, toujours vous référez à l'étiquette sur l'unité)

Des recherches continuelles résultent en des améliorations permanentes alors ces spécifications sont sujettes à changements sans préavis.

Spécifications

Électricité

Un raccordement électrique dédié est requis. Consultez la charte électrique pour les bonnes exigences électriques. Fabriquée pour être branchée de façon permanente.

Moteur de batteur

Un, 0.5 HP

Système de réfrigération

Un, 7 500 BTU/hr, R404A.
(Les BTU peuvent varier selon le compresseur utilisé).

Refroidie à l'air

Minimum : 6" (152 mm) de tous les côtés. Il est conseillé de placer l'unité contre le mur. Le dégagement minimum doit permettre d'assurer une circulation adéquate de l'air pour des performances optimales.

Refroidie à l'eau

Connexions pour l'entrée d'eau et pour le drain sous le côté de la base 3/8" FPT.

Options

- Robinet
- Spinner sur le panneau
- Rampe à sirop (monté sur le côté)

TAYLOR
United Technologies

Distributeur Autorisé
Bazinet Taylor Depuis 1954
4750, rue Bourg, Saint-Laurent, QC H4T 1J2
T : 514.735.3627 F : 514.735.98490
1.888.829.5672
2022, rue Lavoisier, local 202, Ste-Foy, QC G1N 4L5
T : 418.659.7170 F : 418.659.3682
www.bazinet-taylor.ca

750 N. Blackhawk Blvd.
Rockton, Illinois 61072
800-255-0626
Phone 815-624-8333 Fax 815-624-8000
www.taylor-company.com
info@taylor-company.com