Item No. _____

TAYLOR®

104

Sorbetière

Caractéristiques

Offrez de la crème glacée, gelato, sorbet ou de la glace italienne à faible ou moyen foisonnement. Les fruits, les bonbons et les noix peuvent être ajoutés lorsque le produit est versé dans votre contenant. Le produit peut être éjecté à des températures suffisamment basses pour servir, selon la formulation du mélange, les arômes et le foisonnement souhaité.

Cylindre de refroidissement

Un, 3 pintes (2,9 litres). La précharge du mélange liquide détermine le foisonnement.

Contrôle automatique de minuterie

La qualité du produit fini est automatiquement contrôlée en réglant le temps requis pour la recette. Une sonnerie retentira pour rappeler à l'opérateur d'éjecter le produit fini.

Entonnoir

Le mélange liquide et les arômes sont versés par le haut, à l'aide de l'entonnoir pratique fourni.

750 N. Blackhawk Blvd. Rockton, Illinois 61072
800-255-0626
Phone 815-624-8333 Fax 815-624-8000
www.taylor-company.com
info@taylor-company.com

ISO 9001:2015
Registered Firm

NSF Standard 6

c UL us LISTED SA2650

CE Selected 50/60 Hz. Models

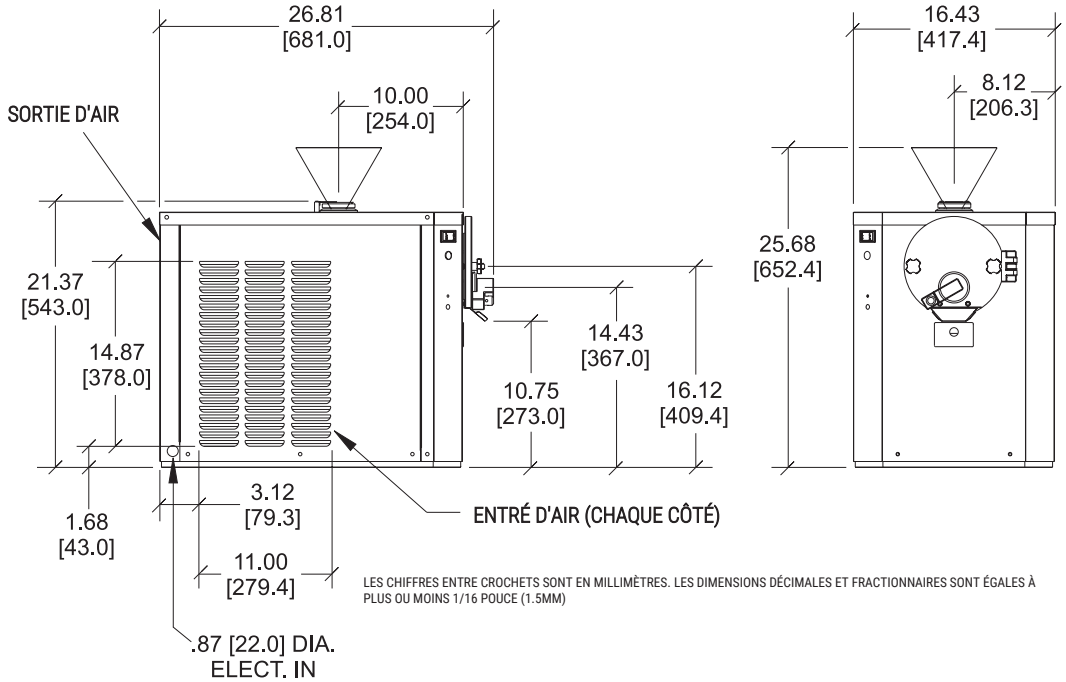

LES CHIFFRES ENTRE CROCHETS SONT EN MILLIMÈTRES. LES DIMENSIONS DÉCIMALES ET FRACTIONNAIRES SONT ÉGALES À PLUS OU MOINS 1/16 POUCE (1.5MM)

Poids	**lbs.**	**kgs.**
Net	165	74.9
Crated	202	91.6
**For reference only*		
	pi. cu.	**m. cu.**
Volume	17.4	0.49
Dimensions	**in.**	**mm.**
Largeur	16-7/16	418
Profondeur	26-13/16	681
Hauteur	21-3/8	542
Dégagement	---	---

Conçu pour reposer sur un coussin en plastique directement sur le comptoir.

Électricité	**Capacité maximum des fusibles**	**Courant admissible minimum du circuit**	**Poles (P) Fils (W)**
115/60/1 Air	30	26	2P 3W
208-230/60/1 Air	20	15	2P 3W
220-240/50/1 Air	20	14	2P 3W

Spécifications

Électricité

Une connexion électrique dédiée est requise. Voir le tableau électrique pour les exigences électriques appropriées. Fabriqué pour être connecté en permanence. Consultez votre distributeur Taylor local pour les spécifications des cordons et des prises, comme le permettent les codes locaux.

Moteur de batteur

Un, 1.0 hp.

Système de Réfrigération

Un, environ 4 800 BTU/h. R449A.
(Les BTU peuvent varier selon le compresseur utilisé.)

Refroidi à l'air

Dégagement minimum : 6” (152 mm) sur tous les côtés. Un dégagement d'air minimum doit être respecté pour assurer un débit d'air adéquat pour des performances optimales.

Cet appareil peut être fabriqué avec d'autres caractéristiques électriques et peut avoir des approbations d'agences réglementaires supplémentaires. Consultez le distributeur Taylor local pour les autres caractéristiques électriques et les approbations d'agence en fonction des exigences électriques et nationales spécifiques. **(Pour les informations électriques exactes, les marques d'homologation et la réfrigération, reportez-vous toujours à l'étiquette de données de l'unité.)**

La recherche continue entraîne des améliorations constantes; par conséquent, ces spécifications peuvent être modifiées sans préavis.

Bidding Specs

Electrical: Volt _____ Hz_____ ph _____

Neutral: ☐Yes ☐No **Cooling**: ☐Air ☐Water ☐NA

Options:_____

All options may not be available in combination with others or with all electrical or cooling configurations. Please consult your local Taylor distributor.

Authorized Taylor Distributor

TAYLOR®
750 N. Blackhawk Blvd.
Rockton, Illinois 61072
www.taylor-company.com

051275-ADV 05/20