Vitamix® COMMERCIAL

Créer des friandises glacées populaires

Le Mix'n Machine® mélange facilement des bonbons, des biscuits ou des fruits avec de la crème glacée ou du yogourt glacé pour des friandises et des shakes délicieux et très rentables. Conçu pour une durabilité et une commodité exceptionnelles, le Mix'n Machine est un favori sur le marché des friandises surgelées.

Conception de produit intelligente

- Moteur à induction sans frottement pour une vitesse durable et constante quelle que soit l'épaisseur du mélange
- Protection anti-éclaboussures amovible pour un nettoyage facile
- Une variété d'options d'agitateurs efficaces vous permet de mélanger de la crème glacée dure et molle et du yogourt

Create Popular Frozen Treats

The Mix'n Machine® easily mixes candy, cookies, or fruit with ice cream or frozen yogurt for delicious and highly profitable mix-in treats and shakes. Engineered for outstanding durability and convenience, the Mix'n Machine is a favorite in the frozen treat market.

Smart Product Design

- Brushless induction motor for durable and consistent speed regardless of blend thickness
- Protective, removable splash guard for easy clean-up
- Variety of efficient agitator options allows you to mix both hard and soft ice cream and yogurt

MIX'N MACHINE

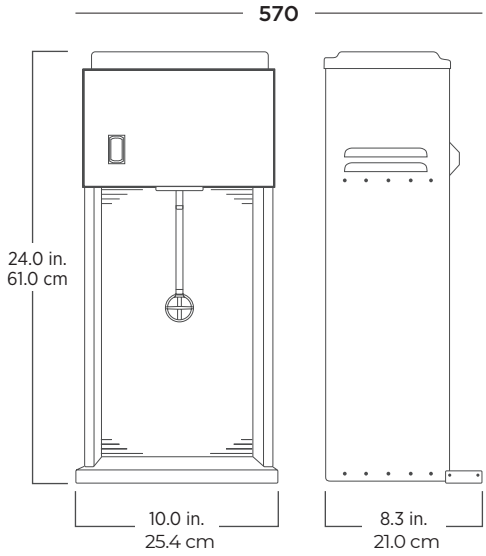

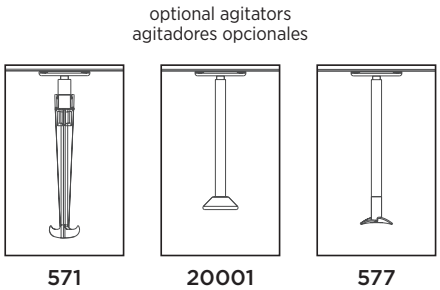

Comprend Mix'n Machine avec agitateur permanent de crème glacée molle.
La Mix'n Machine est couverte par une garantie de trois ans sur les pièces de base du moteur par le manufacturier et une garantie d'un an sur la main-d'œuvre. Pour des termes et conditions de garantie plus complets, veuillez visiter vitamix.com/commercial.

Spécification du produit

Numéro	570
Moteur	3440 tr/min vitesse du moteur
Électricité	120 V, 50-60 Hz, 2.6 A
Poids Net	21.9 lbs. *(25.0 lbs. avec la boite)*
Dimensions	24.0 x 10.0 x 8.3 po. *(HxLxP)*

Aussi Disponible:

571	Comprend 10 agitateurs amovibles.
577	Comprend un agitateur permanent de crème glacée dure.
20001	Comprend un agitateur permanent en forme de cornet de crème glacée molle.

Includes Mix'n Machine with permanent soft ice cream agitator.
The Mix'n Machine is backed by a three-year warranty on motor base parts from the factory and a one-year warranty on labor. For more complete warranty terms and conditions, please visit vitamix.com/commercial.

Product Specifications

Item Number	570
Motor	3440 RPM bare motor speed
Electrical	120 V, 50-60 Hz, 2.6 A
Net Weight	21.9 lbs. *(25.0 lbs. with box)*
Dimensions	24.0 x 10.0 x 8.3 in. *(HxWxD)*

Also available:

571	Includes 10 removable agitators
577	Includes permanent hard ice cream agitator
20001	Includes permanent soft ice cream cone-shaped agitator

Vitamix COMMERCIAL

©2020 Vita-Mix® Corporation 08/20 SPM