Vitamix® COMMERCIAL

Technologie de mélange silencieuse de premier ordre

Le mélangeur ultime avec une réduction sonore inégalée, des mélanges de boissons exceptionnels et une vitesse de service améliorée.

Design du produit intelligent

- L'enceinte acoustique Twist Lock est plus facile à retirer et à nettoyer
- Le contenant Advance® de 48 onces crée des versements plus rapides et plus fluides, ce qui entraîne des économies de temps et d'argent ainsi qu'une meilleure expérience client
- Un tampon de centrage plus large permet un nettoyage simple en une seule étape
- La technologie avancée d'amortissement des vibrations crée une atmosphère plus agréable
- 6 boutons de programme avec 34 réglages optimisés pour un mélange plus facile et homogène
- La gestion de l'air et le puissant moteur HP à 3 pics de sortie réduisent le bruit, améliorent la fiabilité et minimisent les temps d'arrêt

Best-In-Class Quiet Blending Technology

The ultimate blender with unparalleled sound reduction, exceptional beverage blends, and improved speed of service.

Smart Product Design

- Twist Lock sound enclosure is easier to remove and clean
- 48-ounce Advance® container creates faster, smoother pours resulting in time and cost savings along with improved customer experience
- Larger centering pad allows for simple, one-step cleaning
- Advanced vibration dampening technology results in a more enjoyable atmosphere
- 6 program buttons with 34 optimized settings for easier, consistent blending
- Air management and powerful 3-peak output HP motor reduces noise, improves reliability, and minimizes downtime

36019

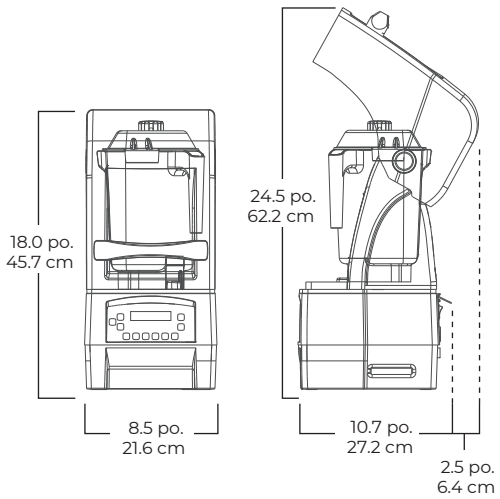

Comprend The Quiet One® avec un récipient Advance transparent/empilable à fort impact de 48 onces complet avec ensemble de lame et couvercle Advance, et boîtier compact amovible.

Le Quiet One bénéficie d'une garantie de trois ans sur les pièces de base du moteur (manufacturier) et d'une garantie d'un an sur la main-d'œuvre. Pour des termes et conditions de garantie plus complets, veuillez visiter vitamix.com/commercial.

** Récipient standard de 64 onces ne peut pas être utilisé avec le couvercle compact.*

Spécification du produit

Numéro	36019
Moteur	≈3 puissance de sortie maximale du moteur
Électricité	120 V, 50-60 Hz, 15.0 A
Poids Net	19.2 lbs, *(23.1 lbs. avec la boite)*
Dimensions	18.0 x 8.5 x 10.7 po. *(HxLxP)* Hauteur avec couvercle ouvert : 24,5 po.

Aussi Disponible:

62947	32 oz. Récipient d'aération (complet avec kit d'assemblage de lame, couvercle et mini-pilon)		
15978	48 onces. Contenant Clear Advance*		
58988	48 oz. Contenant Bleu Advance*	**58990**	48 oz. Contenant Orange Advance*
58989	48 oz. Contenant Jaune Advance*	**58991**	48 oz. Contenant Mauve Advance*

**Complet avec assemblage de lames Advance et couvercle*

Includes The Quiet One® with 48-ounce high-impact, clear/stackable Advance container complete with Advance blade assembly and lid, and removable compact enclosure.

The Quiet One is backed by a three-year warranty on motor base parts and a one-year warranty on labor. For more complete warranty terms and conditions, please visit vitamix.com/commercial.

**Standard 64 oz. container cannot be used with the compact cover.*

Product Specifications

Item Number	36019
Motor	≈3 peak output horsepower motor
Electrical	120 V, 50-60 Hz, 15.0 A
Net Weight	19.2 lbs, *(23.1 lbs. with box)*
Dimensions	18.0 x 8.5 x 10.7 in. *(HxWxD) Height with lid open:* 24.5 in.

Also Available

62947	32 oz. Aerating container *(complete with aerating blade assembly, lid, and mini tamper)*		
15978	48 oz. Clear Advance container*		
58988	48 oz. Blue Advance container*	**58990**	48 oz. Orange Advance container*
58989	48 oz. Yellow Advance container*	**58991**	48 oz. Purple Advance container*

**Complete with Advance blade assembly and lid*

Vitamix COMMERCIAL

©2020 Vita-Mix® Corporation 08/20 SPM