TAYLOR®

Item No. _____

# 8756

## Unité de réfrigération pour crème glacée

Double torsade, pompe

### Fonctions

Offre toutes les variations populaires de crème glacée, depuis les crèmes glacées à faible teneur en gras ou non grasses aux crèmes patissières, yogourts et sorbets. Sert deux saveurs de crème glacée séparées, ou une combinaison à parts égales des deux, sous forme de torsade..

### Cylindre de réfrigération

Deux, 3,4 ptes (3,2 litres).

### Armoire de rangement du mélange réfrigéré

L'armoire à mélange avant inférieure est réfrigérée indépendamment, pour maintenir le mélange en-dessous de 41 ºF (5 ºC). La porte comporte des charnières sur la droite. Deux réservoirs à mélange de 9 gallons (34,1 litres). Deux pompes air/mélange produisent la quantité précise d'air et de mélange dans le cylindre de réfrigération.

### Voyants Lumineux

Le voyant Mix Low (Mélange bas) alerte l'utilisateur qu'il faut ajouter du mélange. Lorsque le voyant Mix Out (Épuisement mélange) clignote, l'unité s'éteint automatiquement pour prévenir des dommages.

### Contrôles électroniques

La qualité du produit fini est surveillée par des contrôles SoftechTM qui mesurent la consistance.

### Deux roulettes de verrouillage

Les roulettes avant comportent une caractéristique de verrouillage pour que les utilisateurs puissent les verrouiller et maintenir l'appareil en place. Les roulettes avec verrou peuvent être débloquées pour déplacer l'équipement pour le nettoyage.

### Système de verrouillage de la porte

Protège l'utilisateur des blessures car le batteur ne fonctionnera pas sans que la porte de distribution soit en place.

750 N. Blackhawk Blvd. Rockton, Illinois 61072
**800-255-0626**
Phone 815-624-8333 Fax 815-624-8000
**www.taylor-company.com**
info@taylor-company.com

ISO 9001:2015
Registered Firm

NSF Standard 6

c UL us LISTED SA2650

CE Selected 50 Hz. Models

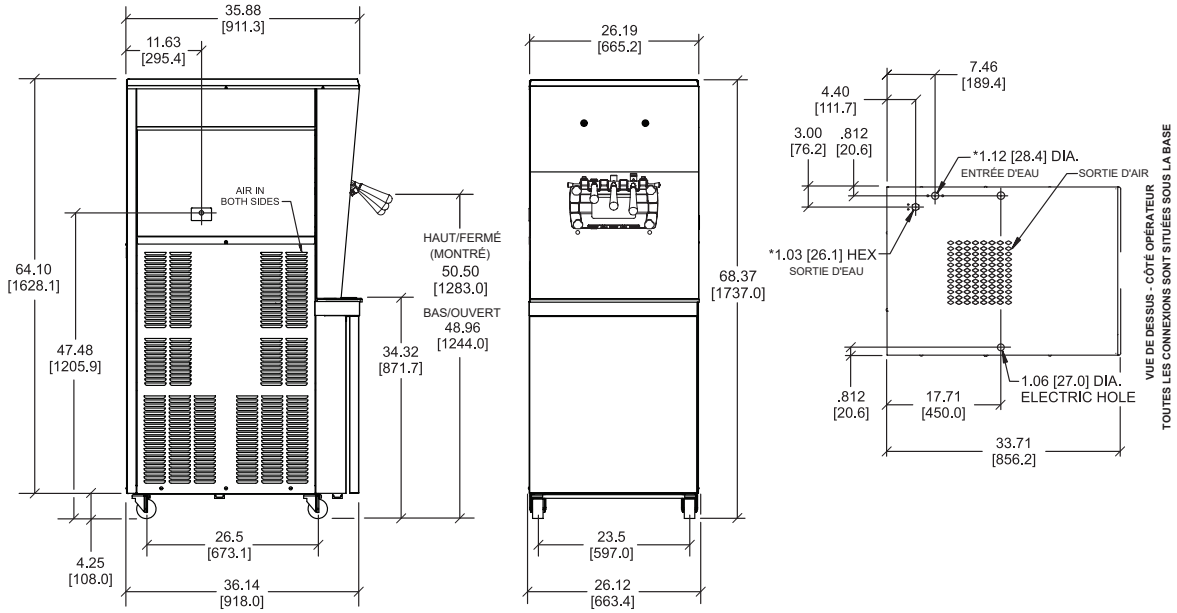


**NOTE**: * REFROIDIE PAR AIR UNIQUEMENT / **1.09 [27,6] TROU ÉLECTRIQUE DISPONIBLE POUR LES APPAREILS À ÉVACUATION D'AIR PAR LE HAUT OU REFROIDIE PAR EAU UNIQUEMENT.
LES CHIFFRES ENTRE CROCHETS SONT EN MILLIMÈTRES. LES DIMENSIONS DÉCIMALES ET FRACTIONNAIRES SONT ÉGALES À PLUS OU MOINS 1/16 POUCE (1.5MM).

| **Poids** | **lbs.** | **kgs.** |
|---|---|---|
| Net | 810 | 367.4 |
| Emballé | 849 | 385.1 |
| | **pi. cu.** | **m. c.** |
| Volume | 77.9 | 2.21 |
| **Dimensions** | **po.** | **mm.** |
| Largeur | 26-1/4 | 665 |
| Profondeur | 36-3/16 | 918 |
| Hauteur | 68-3/8 | 1736 |
| Dégagement au sol | 4-1/4 | 108 |

**Mounted on standard casters*

| **Électricité** | Ubjmmf!ef!gvtjcmf Nbyjnvn | | **Intensité minimale du circuit** | | **Poles (P) Fils (W)** |
|---|---|---|---|---|---|
| | **Gauche** | **Droite** | **Gauche** | **Droite** | |
| 208-230/60/1 Air | 40 | 35 | 29 | 26 | 2P 3W |
| 208-230/60/1 Eau | 30 | 25 | 23 | 21 | 2P 3W |
| 208-230/60/3 Air | 25 | 20 | 21 | 18 | 3P 4W |
| 208-230/60/3 Eau | 25 | 30 | 19 | 16 | 3P 4W |
| 220-240/50/1 Air | 30 | 25 | 23 | 20 | 2P 3W |
| 380-415/50/3 Air | 12 | 10 | 9 | 9 | 4P 5W |

Cette unité peut être fabriquée avec d'autres caractéristiques électriques et peut avoir des approbations supplémentaires d'agences de réglementation. Consultez le distributeur Taylor local pour d'autres caractéristiques électriques et approbations d'agence en fonction des exigences électriques et nationales spécifiques.
**(Pour des informations électriques exactes, les marques d'approbation et le réfrigérant, reportez-vous toujours à l'étiquette de données de l'unité.)**

**La recherche continue se traduit par des améliorations constantes. Par conséquent, ces spécifications sont sujettes à modification sans préavis.**

**Bidding Specs**

**Electrical**: Volt _____ Hz _____ ph _____

Neutral: ☐Yes ☐No **Cooling**: ☐Air ☐Water ☐NA

# Spécifications

## Électricité

Deux connexions électriques dédiées sont nécessaires. Voir le tableau électrique pour connaître les exigences électriques appropriées. Fabriqué pour être raccordé par un cordon en permanence. Communiquez avec votre distributeur Taylor local pour connaître les spécifications de cordon et de prise murale, selon ce que les codes locaux permettent.

## Moteur du batteur

Deux, 1,5 HP.

## Système de réfrigération

Refroidi à l'air : Deux, 10 000 BTU/h. R449A
Refroidi à l'eau : Deux 9500 BTU/hr. R449A
Armoire de mélange, 800 BTU/h. R134A.
(Les BTU peuvent varier selon le compresseur utilisé.)

## Refroidi à l'air

Minimum de 3 po (76 mm) de tous les côtés et de 12 po (305 mm) en haut. Les dégagements minimum doivent être respectés pour assurer une bonne circulation d'air pour un fonctionnement optimum.

## Refroidi à l'eau

Connexions pour l'entrée d'eau et pour le drain sous le côté de la base 1/2 po FPT.

# Options

- Distributeur de cônes
- Ensemble de verrouillage de la vanne de tirage
- Mélangeur pour panneau
- Pare-haleine
- Ensemble de rampe à sirop (montage sur le côté)

**Authorized Taylor Distributor**

TAYLOR®
750 N. Blackhawk Blvd.
Rockton, Illinois 61072
**www.taylor-company.com**

026173-ADV 10/19