MASTER-BILT® Refrigeration Solutions

ITEM NO. _____
PROJECT _____
LOCATION _____
DATE _____ QTY. _____

SÉRIES DD-L

Congélateurs/Présentoirs avec vitre bases pour crème glacée

MODÈLES
- ❑ DD-26L
- ❑ DD-46L
- ❑ DD-66L
- ❑ DD-88L

DD-46L
(illustré avec les supports en option)

FEATURES

CONSTRUCTION
- La partie arrière chauffante en acier inoxydable arrondie améliore le confort de l'opérateur
- Le rail arrière inférieur offre une meilleure ergonomie pour l'opérateur
- Fenêtre de visualisation en verre trempé à double vitrage sans cadre, avec garnitures extrudées en aluminium enduites de poudre approuvées NSF51, offrant une stabilité et une apparence structurelles améliorées
- Les extrémités en verre trempé améliorent la visibilité du produit
- Éclairage LED écoénergétique et durable
- Interrupteur marche/arrêt indépendant
- Le contrôleur électronique standard augmente la fiabilité et économise de l'énergie en maintenant une température constante du produit
- Intérieur et extérieur texturés peints de calibre 24
- Dessus en acier inoxydable et superstructure attachée
- Plateau de service en acier inoxydable
- Équipé de pieds de nivellement pour corriger les situations de sol inégal
- Le fil enduit d'époxy robuste peut supporter des racks
- Murs de 3" d'épaisseur et plancher de 21/2" avec isolation en uréthane "zéro ODP" en mousse sur place

COUVERCLES
- Couvercles de compartiment en acrylique transparent à haute résistance, avec poignée pleine longueur

RÉFRIGÉRATION
- Réfrigérant écologique R290
- Évaporateur à paroi froide
- Serpentin de condenseur nécessitant peu d'entretien
- Écran filtrant du condenseur, amovible sans outils, pour un nettoyage facile du serpentin du condenseur, une efficacité maximale et une durée de vie prolongée de l'équipement (modèles DD-66 et DD-88). L'écran doit être nettoyé tous les trois mois en fonction de l'environnement d'exploitation.
- L'entrée d'air arrière avec décharge latérale et arrière élimine la grille avant et permet une façade complète de l'armoire pour les graphiques
- La grille latérale du compartiment améliore la circulation de l'air et l'accessibilité pendant l'entretien
- Aucun dégagement minimum requis sur les côtés, mais l'avant, l'arrière et le dessus doivent être laissés ouverts pour l'accès du client et de l'opérateur
- Plage de température : 5 ° à -5 °F (-15 ° à -21 °C)
- Facteur R (indice d'efficacité d'isolation) : 19,40

GARANTIE (manufacture)
- Pièces et main-d'œuvre standard limitées à deux ans
- Couverture supplémentaire de trois ans sur la partie compresseur

OPTIONS

- ❑ Supports amovibles avec couvercles blancs pour la nuit
- ❑ Dip well
- ❑ Pare-gel amovible
- ❑ Ensemble de pattes
- ❑ Roulettes
- ❑ Kit de verrouillage du couvercle (moins de verrous, nécessite un kit par couvercle)

MASTER-BILT® Refrigeration Solutions

SÉRIES DD-L

CONGÉLATEURS/PRÉSENTOIRS AVEC VITRES BASES POUR CRÈME GLACÉE

SPÉCIFICATIONS TECHNIQUES

Modèle	DD-26L	DD-46L	DD-66L	DD-88L
Hauteur emballé (po) (mm)	60 (1524)	60 (1524)	60 (1524)	60 (1524)
Largeur emballé (po) (mm)	45 (1143)	57 (1448)	80-1/2 (2045)	104 (2642)
Profondeur emballé (po) (mm)	40 (1016)	40 (1016)	40 (1016)	40 (1016)
Poids emballé (lbs/kg)	264 (120)	407 (184)	545 (248)	660 (300)
Hauteur d'affichage intérieur. (po) (mm)	20 (508)	20 (508)	20 (508)	20 (508)
Hauteur Stockage intérieur (po) (mm)	*	12-1/2 (318)	12-1/2 (318)	12-1/2 (318)
Largeur d'affichage intérieur. (po) (mm)	21 (533)	42 (1067)	63 (1600)	84 (2134)
Largeur Stockage intérieur (po) (mm)	*	21 (533)	42 (1067)	63 (1600)
Profondeur interieur (po) (mm)	21-1/2 (546)	21-1/2 (546)	21-1/2 (546)	21-1/2 (546)
Capacité d'affichage **	4	8	12	16
Capacité de stockage **	0	4	8	12
Hauteur totale (po) (mm)	50 (1270)	50 (1270)	50 (1270)	50 (1270)
Largeur totale (po) (mm)	27-1/4 (692)	48-1/4 (1226)	69-1/4 (1759)	90-1/4 (2292)
Profondeur totale (po) (mm)	27-1/2 (699)	27-1/2 (699)	27-1/2 (699)	27-1/2 (699)
Taille de l'unité de condensation	3/5 HP	3/5 HP	5/6 HP	5/6 HP
Réfrigérant	R290	R290	R290	R290
Caractéristiques électriques	115/60/1	115/60/1	115/60/1	115/60/1
Taille maximale du fusible	15	15	15	15
Consommation totale d'ampères	5.9	5.9	7.2	7.2

* Compartiment de rangement non disponible sur ce modèle.

** Capacités en 9-1/2" de diamètre, contenants de 3 gallons.

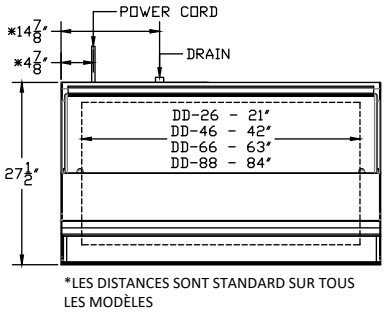

VUE DU PLAN

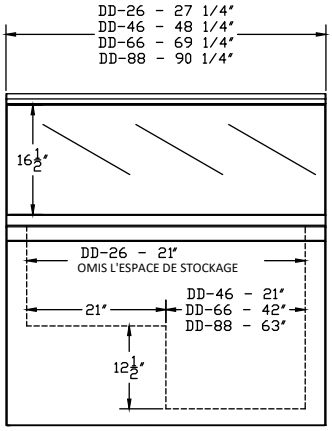

VUE EN ÉLÉVATION

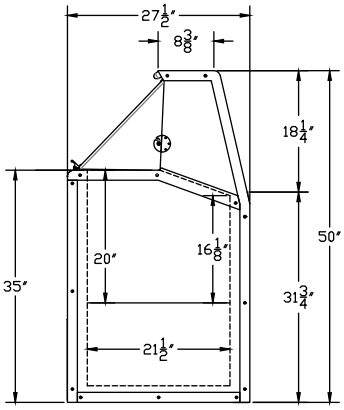

VUE LATÉRALE

CERTIFICATIONS

c UL us

CLASSIFIED UL EPH 6F43

ANSI/NSF 7

RACORDEMENT

Par le biais de cordon flexible à 3 fils 16/3 de 10 pieds de long avec fiche moulée. Le raccord de vidange a une connexion standard.

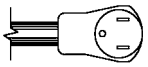

NEMA 5-15P

REMARQUE : Armoire conçue pour des performances optimales dans une zone climatisée à une température ambiante de 75 °F et une humidité relative de 55 %. Toutes les spécifications contenues dans cette publication peuvent être modifiées sans préavis.

©2021 Master-Bilt Products, LLC. All rights reserved.